TAPA

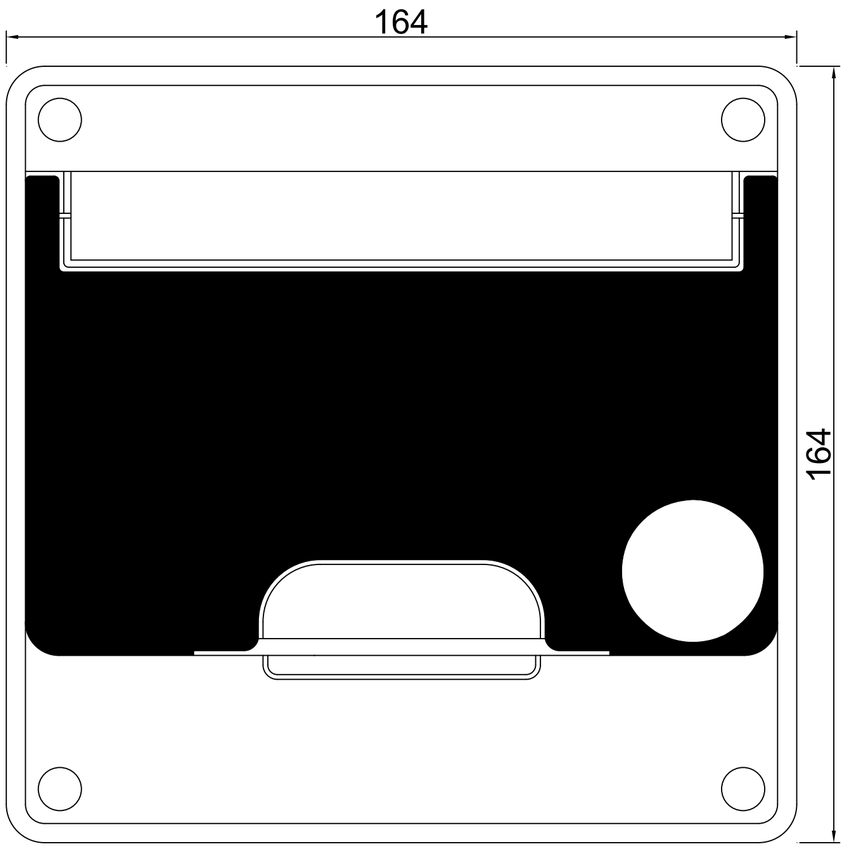

LATERAL

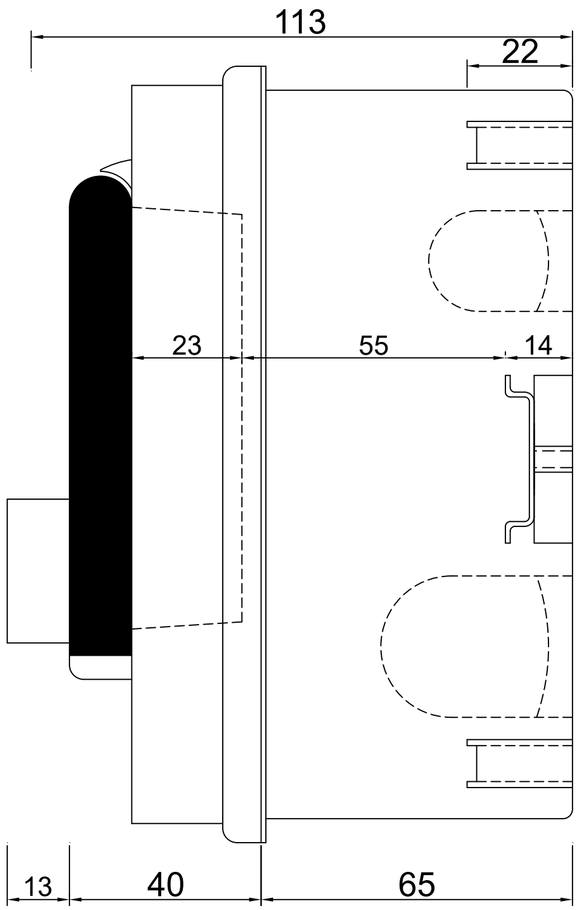

INTERNO

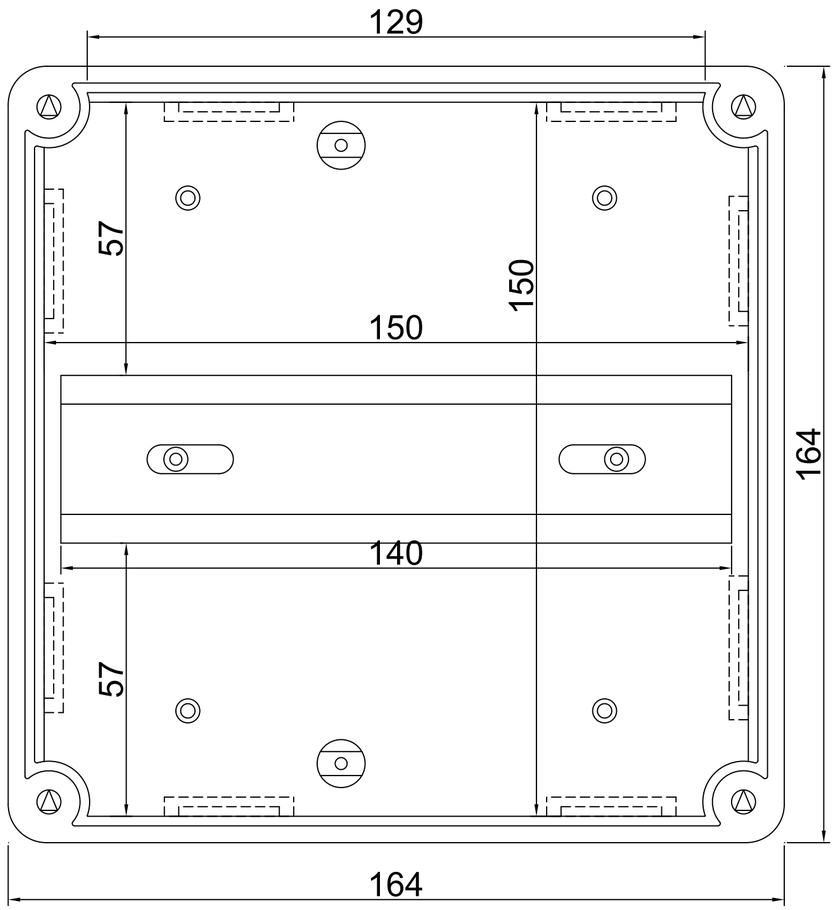

ROKER®	LÍNEA EUROPEA	
	PR 807	
ESCALA 1 : 1	REV: 01	17/02/2020