TAPA

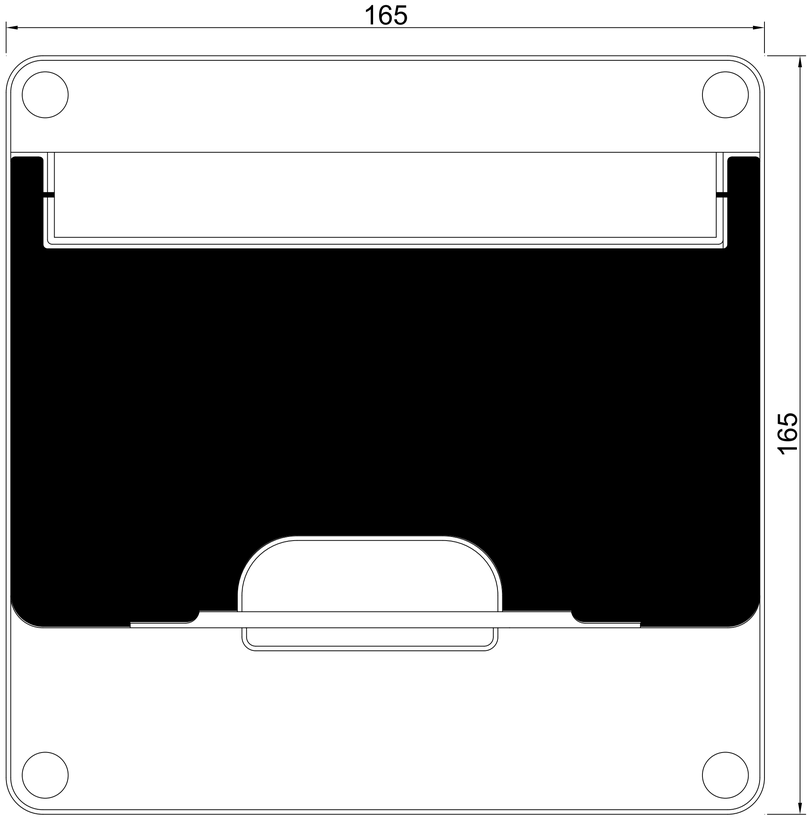

LATERAL

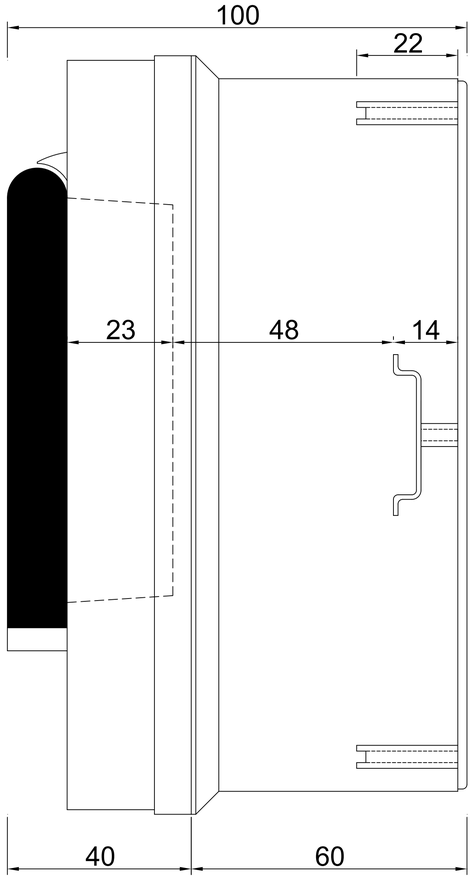

INTERNO

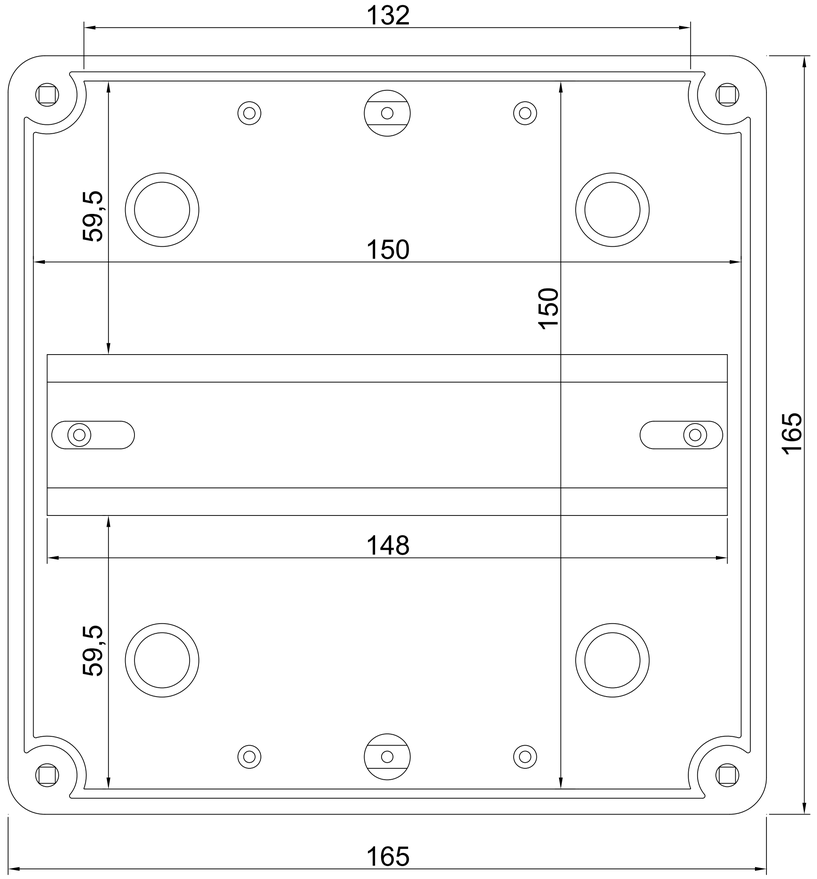

ROKER®		LÍNEA EUROPEA	
		PRE 251	
ESCALA 1 : 1	REV:	01	13/02/2020