TAPA

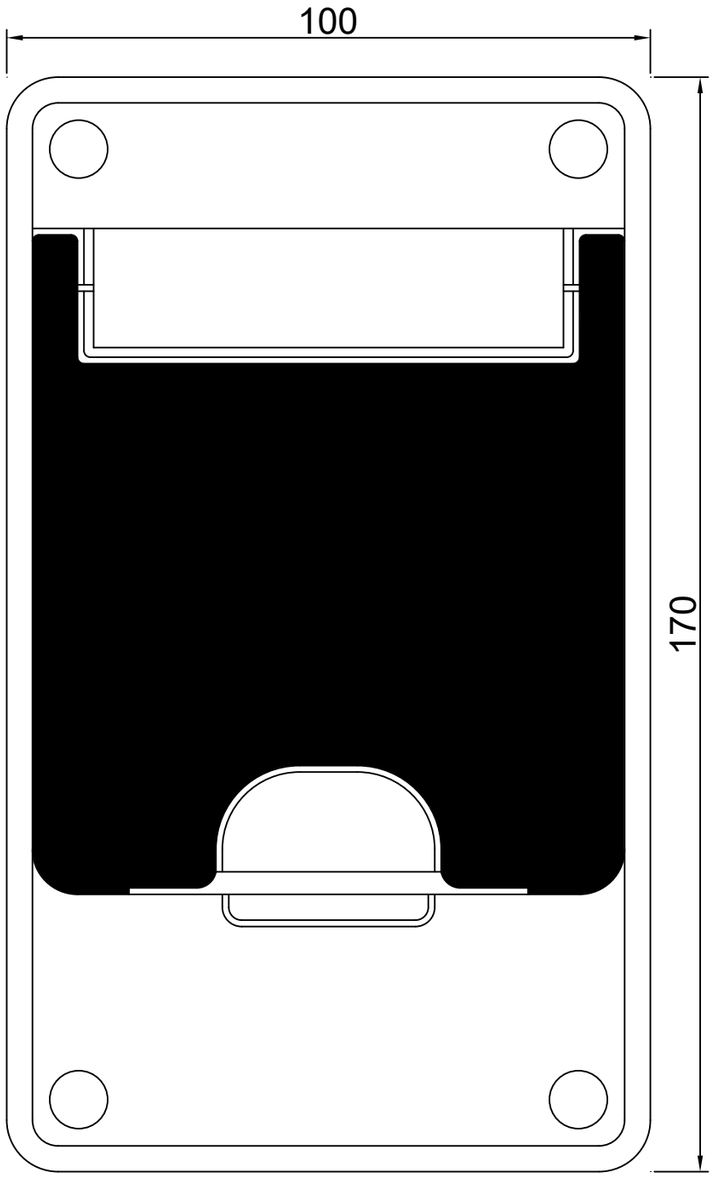

LATERAL

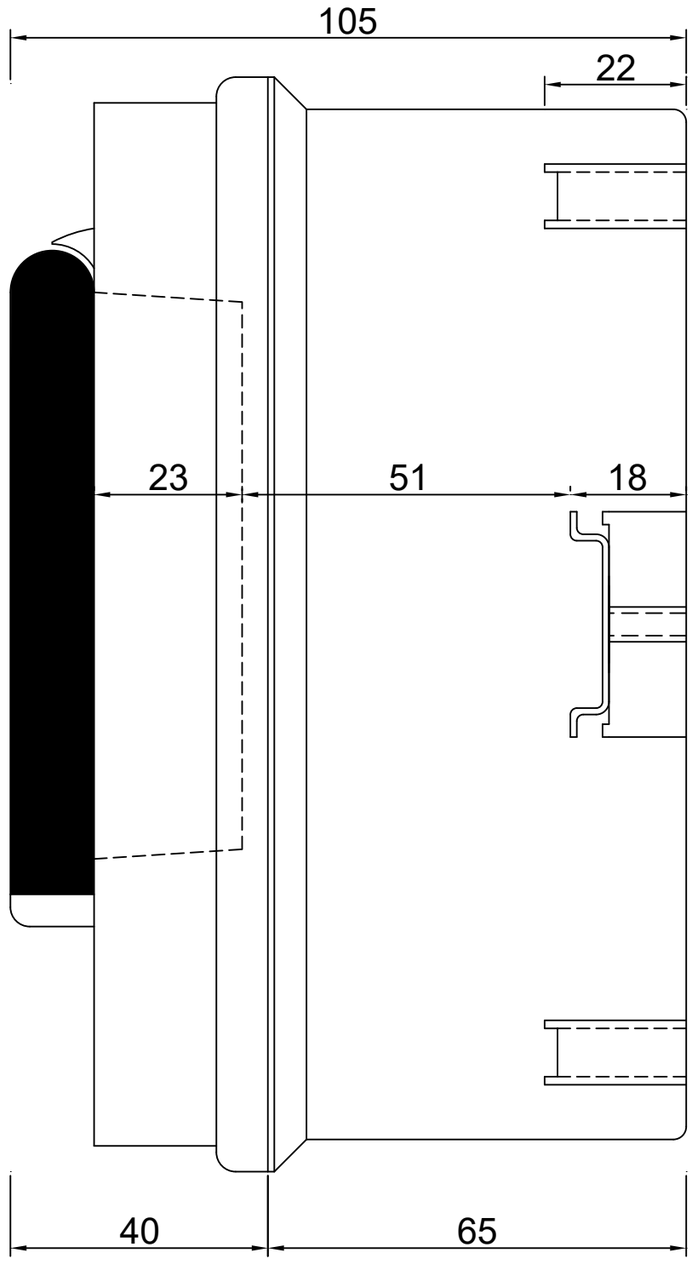

INTERNO

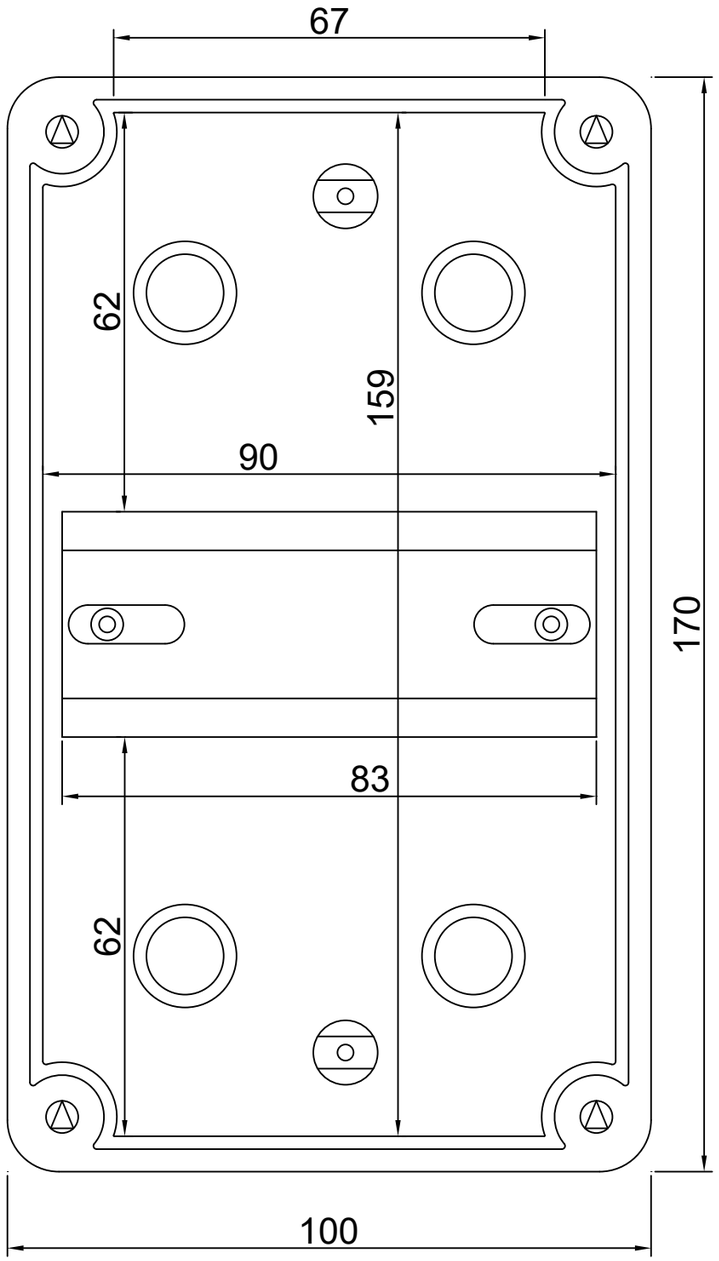

ROKER®	LÍNEA EUROPEA	
	PRE 249	
ESCALA 1 : 1	REV: 01	18/02/2020