TAPA

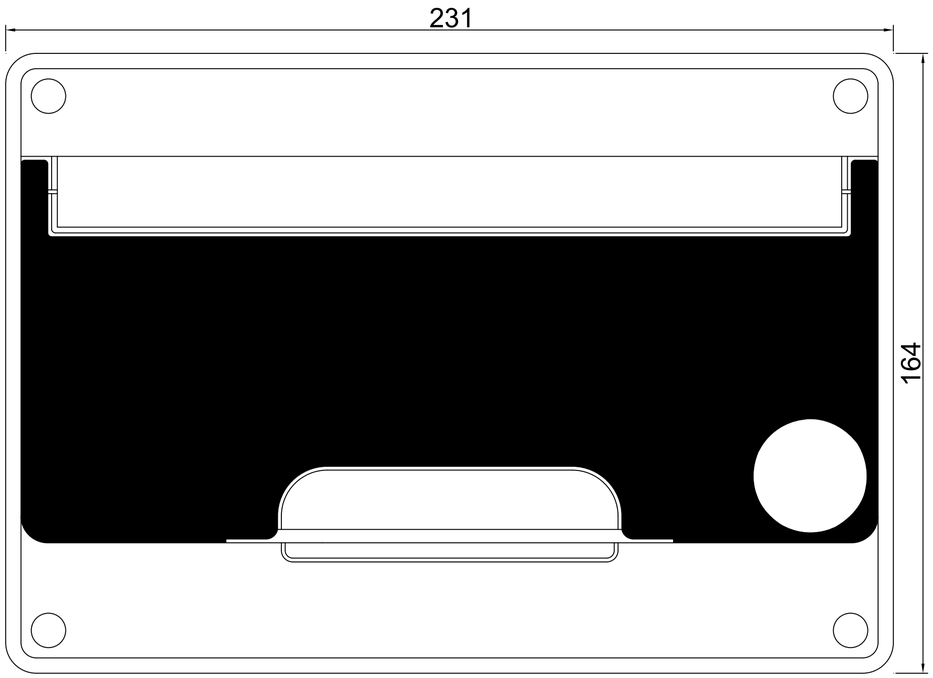

LATERAL

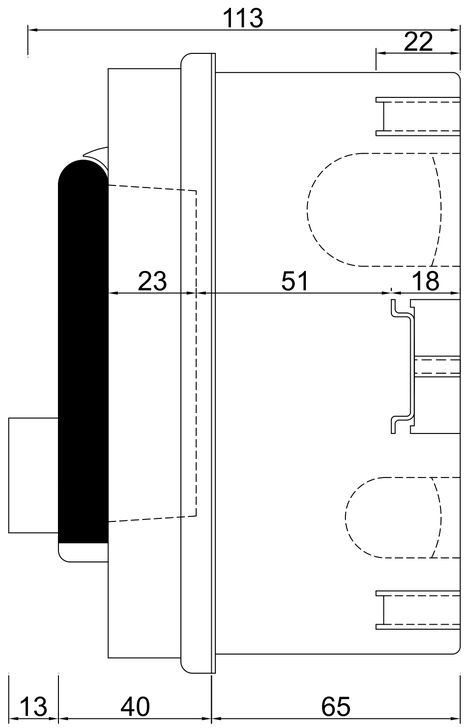

INTERNO

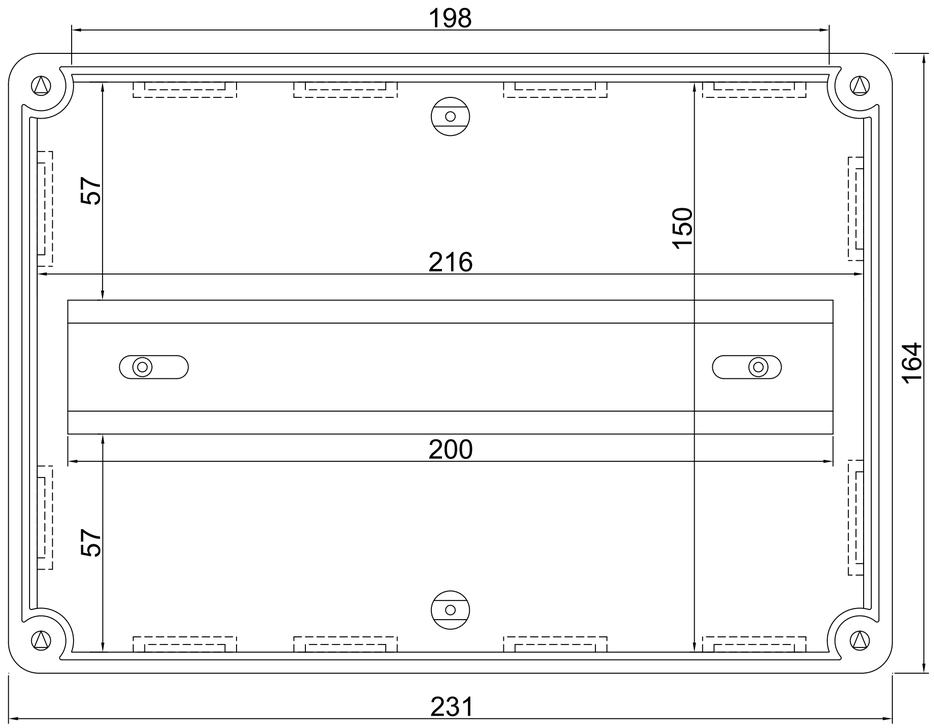

ROKER®		LÍNEA EUROPEA	
		PR 809	
ESCALA 1 : 1	REV:	01	17/02/2020