TAPA

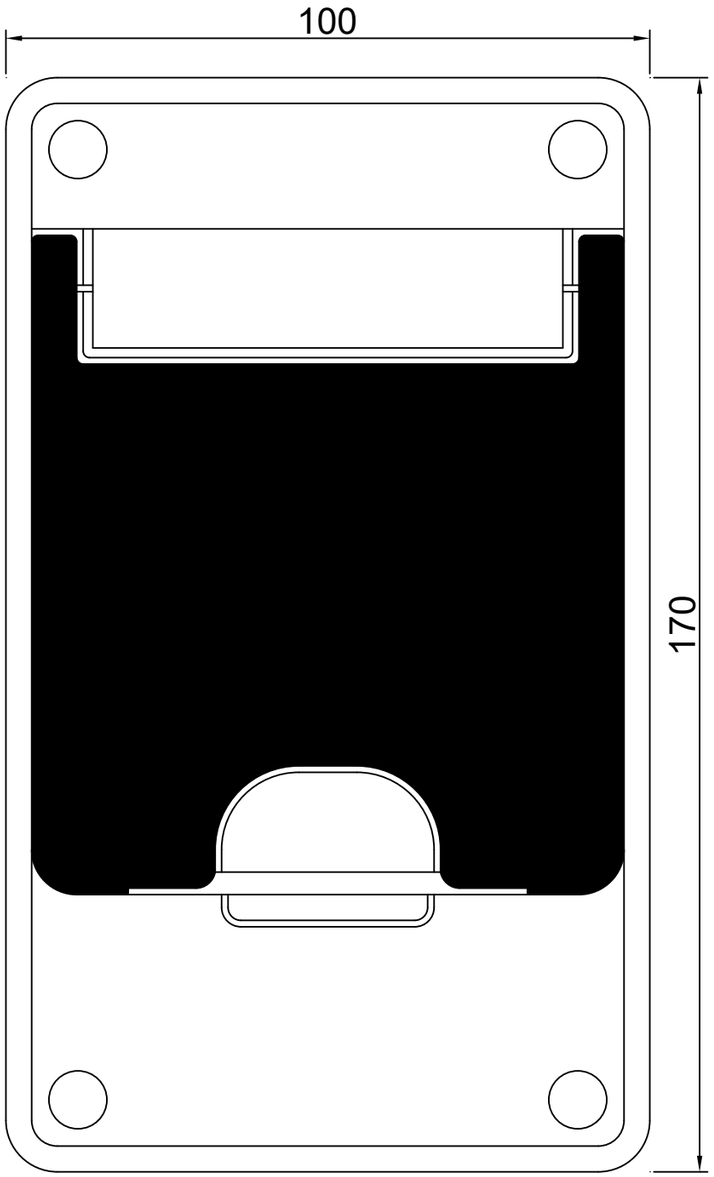

LATERAL

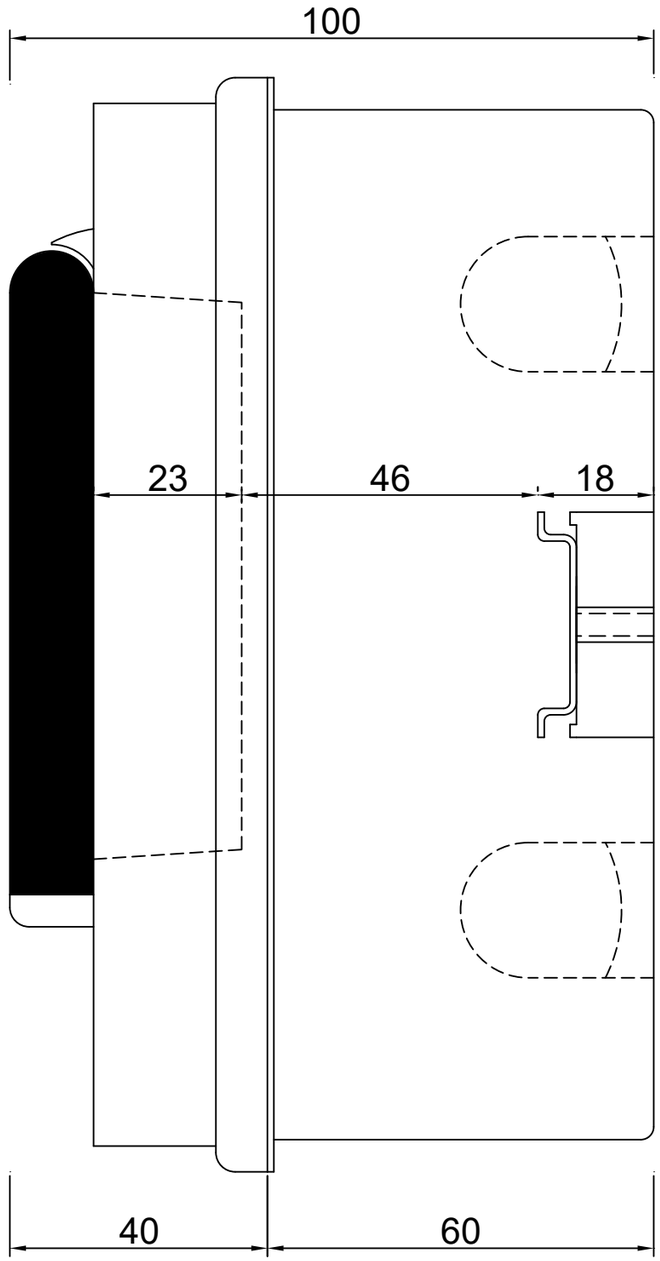

INTERNO

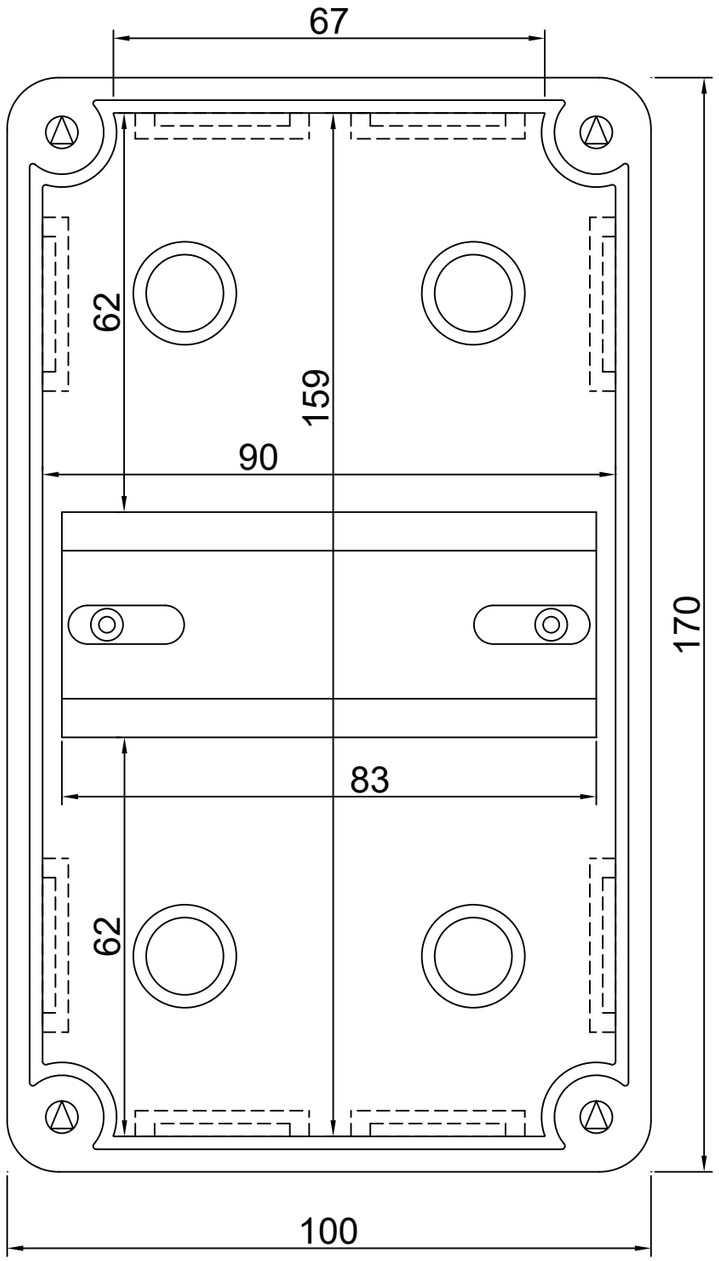

ROKER®		LÍNEA EUROPEA	
		PRE 269	
ESCALA 1 : 1	REV:	01	18/02/2020